Immax NEO LITE PERFECTO
uživatelský manuál

07154-B42
07155-W42

immax neo
inteligent friendly light

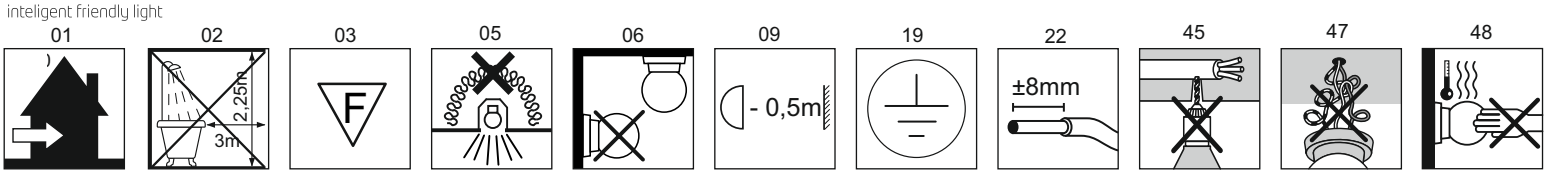

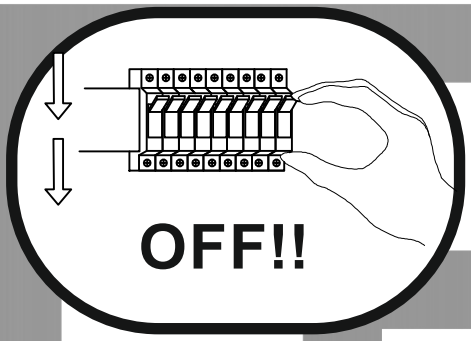

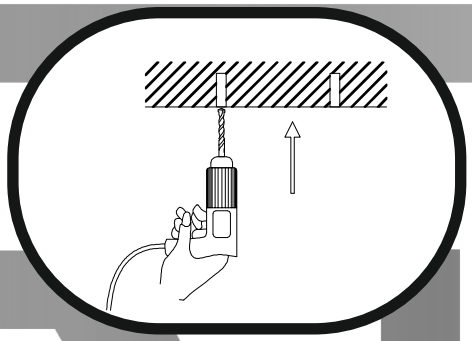

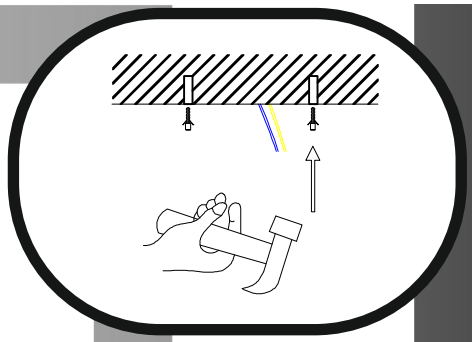

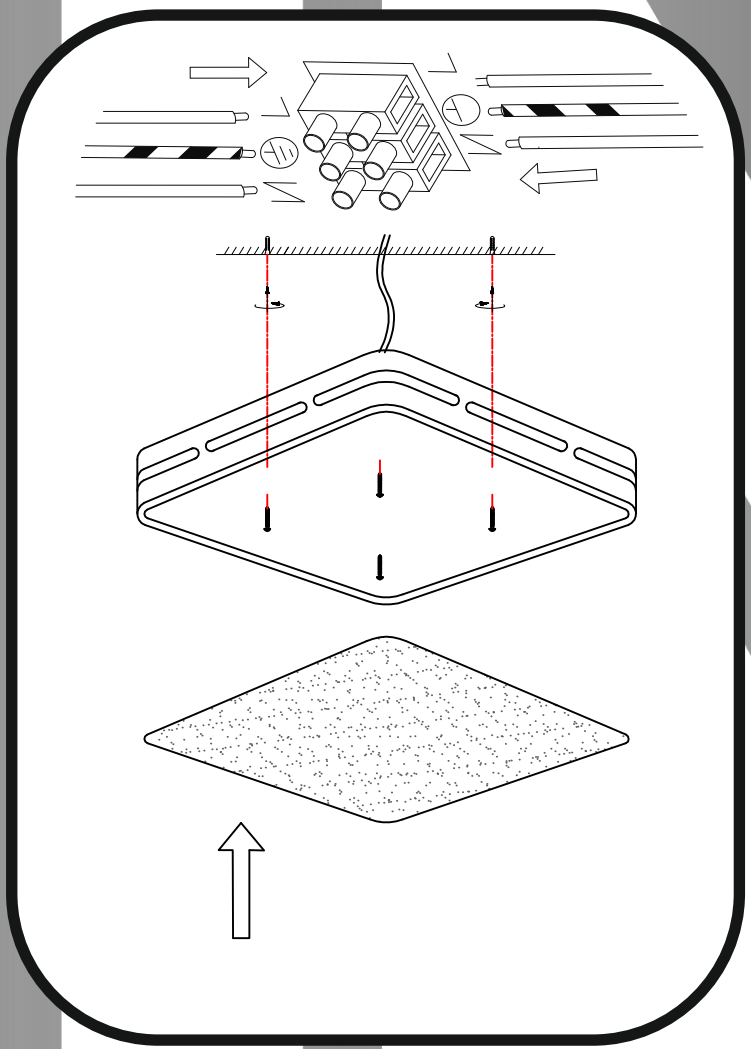

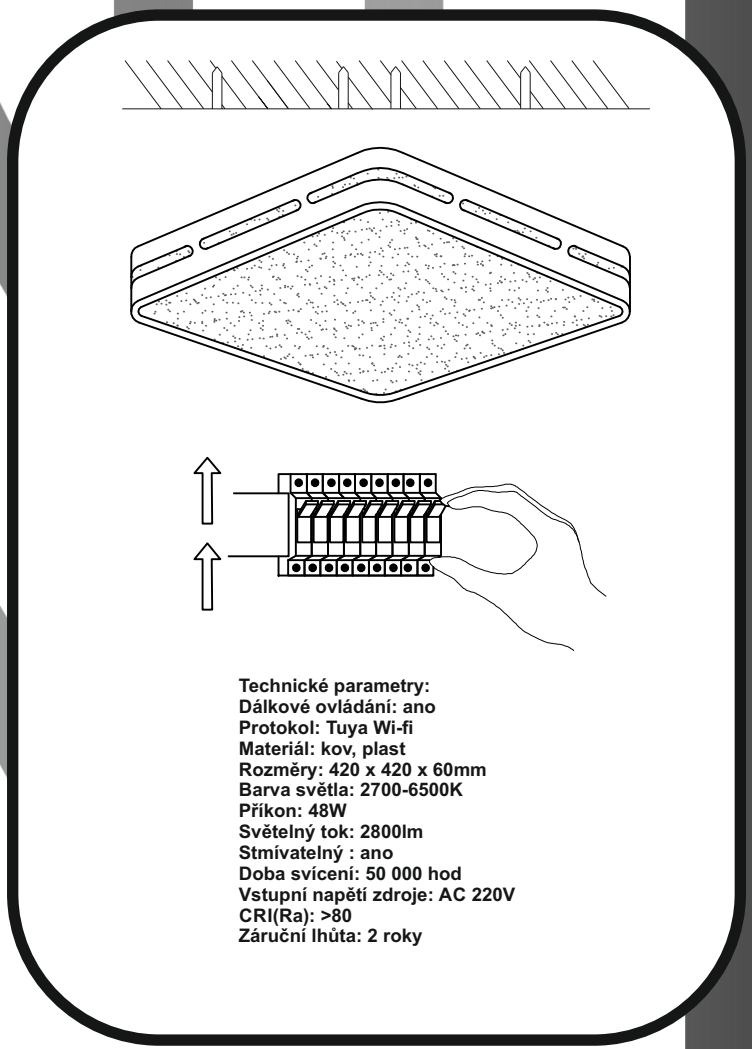

Technické parametry:
Dálkové ovládání: ano
Protokol: Tuya Wi-fi
Materiál: kov, plast
Rozměry: 420 x 420 x 60mm
Barva světla: 2700-6500K
Příkon: 48W
Světelný tok: 2800lm
Stmívatelný : ano
Doba svícení: 50 000 hod
Vstupní napětí zdroje: AC 220V
CRI(Ra): >80
Záruční lhůta: 2 roky

RoHS COMPLIANT

Výrobce/ Dovozce:
IMMAX, Pohoří 703, 742 85 Vřesina, EU